〔要求水準書質疑　No146　添付資料〕

道路・水路等撤去平面図

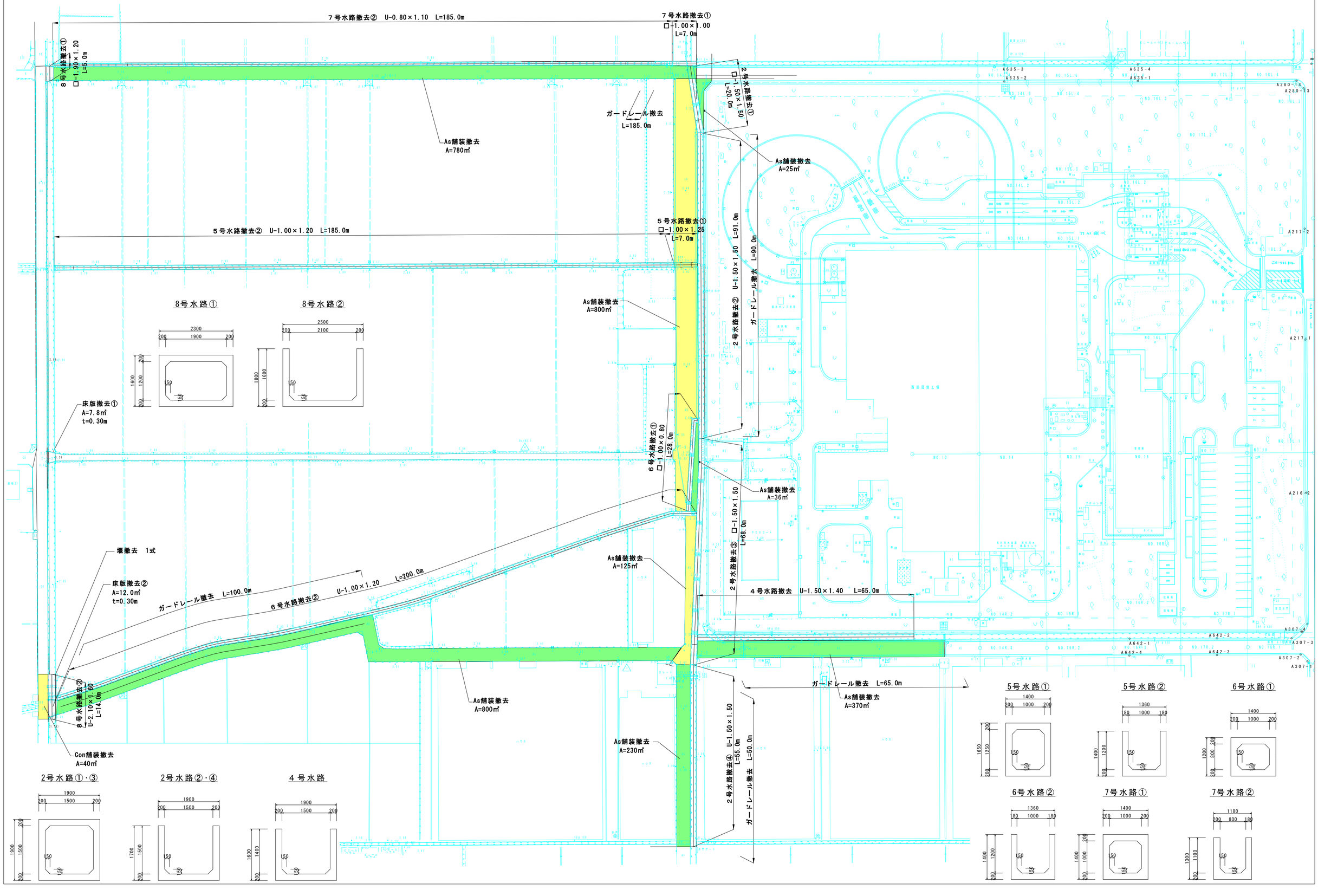

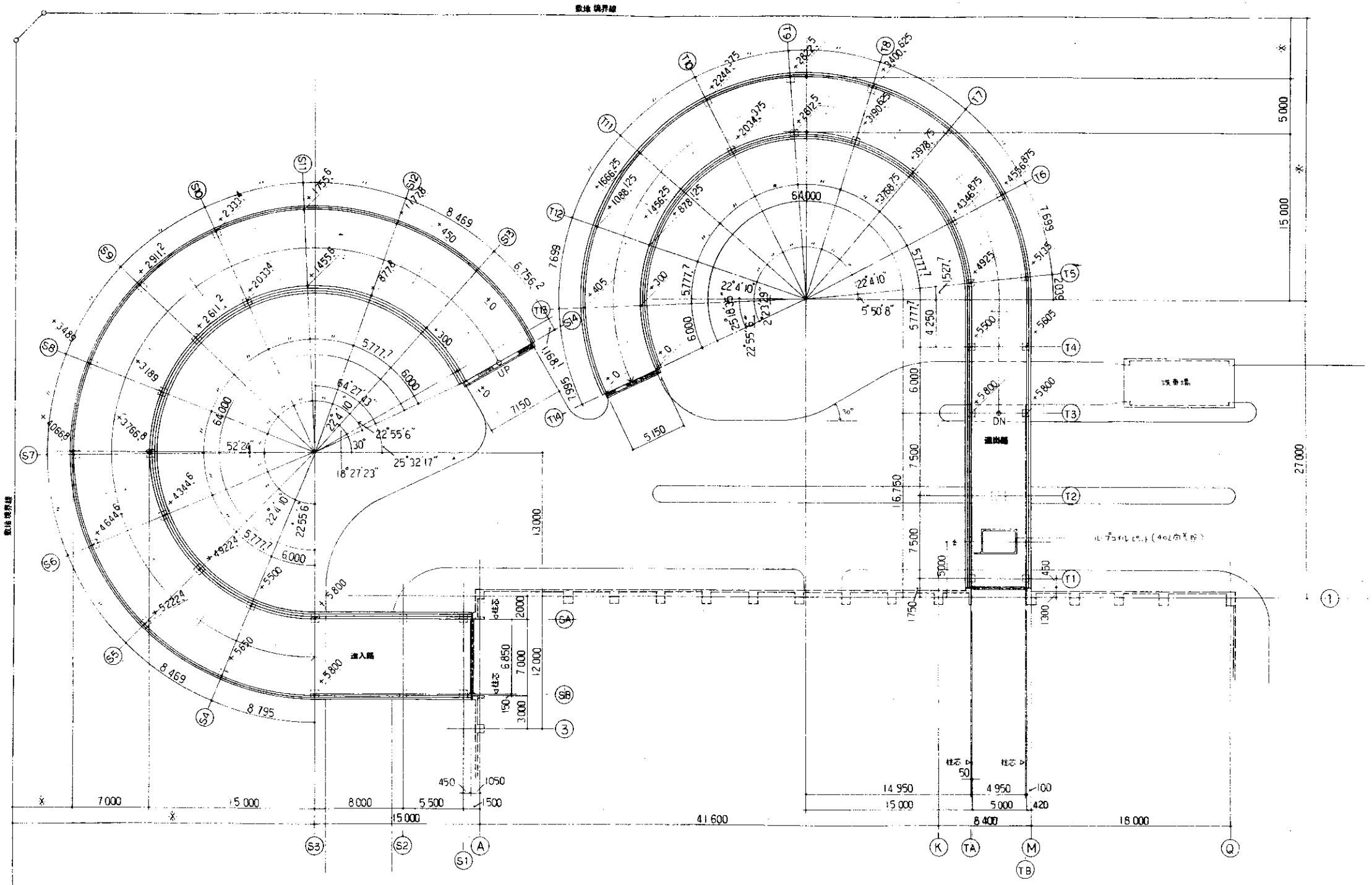

平面図

縮小図

特記事項

1. 自転車手摺は 特殊軽金属工業（SK-111型），日本軽金属（N-A R1-114型）又は 同等以上とし 手摺端部は 手摺と同材のエンドキャップ付とする
2. 図中の ✓ は 下しから高さを示す。
3. ライン引 （進入路）サイドライン 2本 センターライン （通出路）サイドライン 2本 巾150 程度
4. 視線誘導標 及び センター（通路鋲）は 特記仕様書 参照のこと

進入路 通出路 平面図	図番 [redacted]
	尺度 1:200 [redacted]

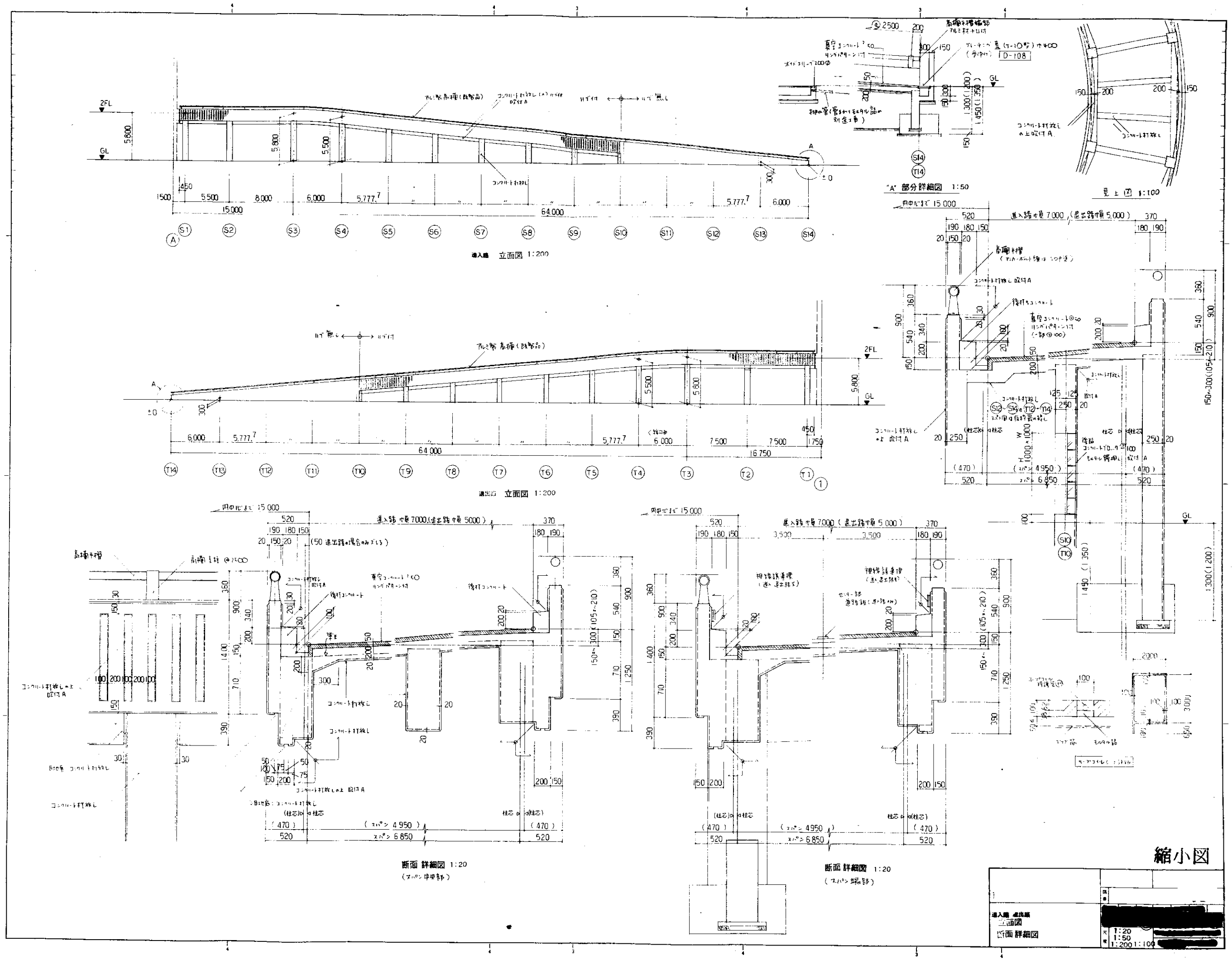
進入路 立面図 1:200
退出路 立面図 1:200
"A" 部分詳細図 1:50
見上図 1:100
断面 詳細図 1:20
(スパン中央部)
断面 詳細図 1:20
(スパン端部)
縮小図
進入路 退出路
立面図
断面 詳細図
1:20
1:50
1:200 1:100
[redacted]

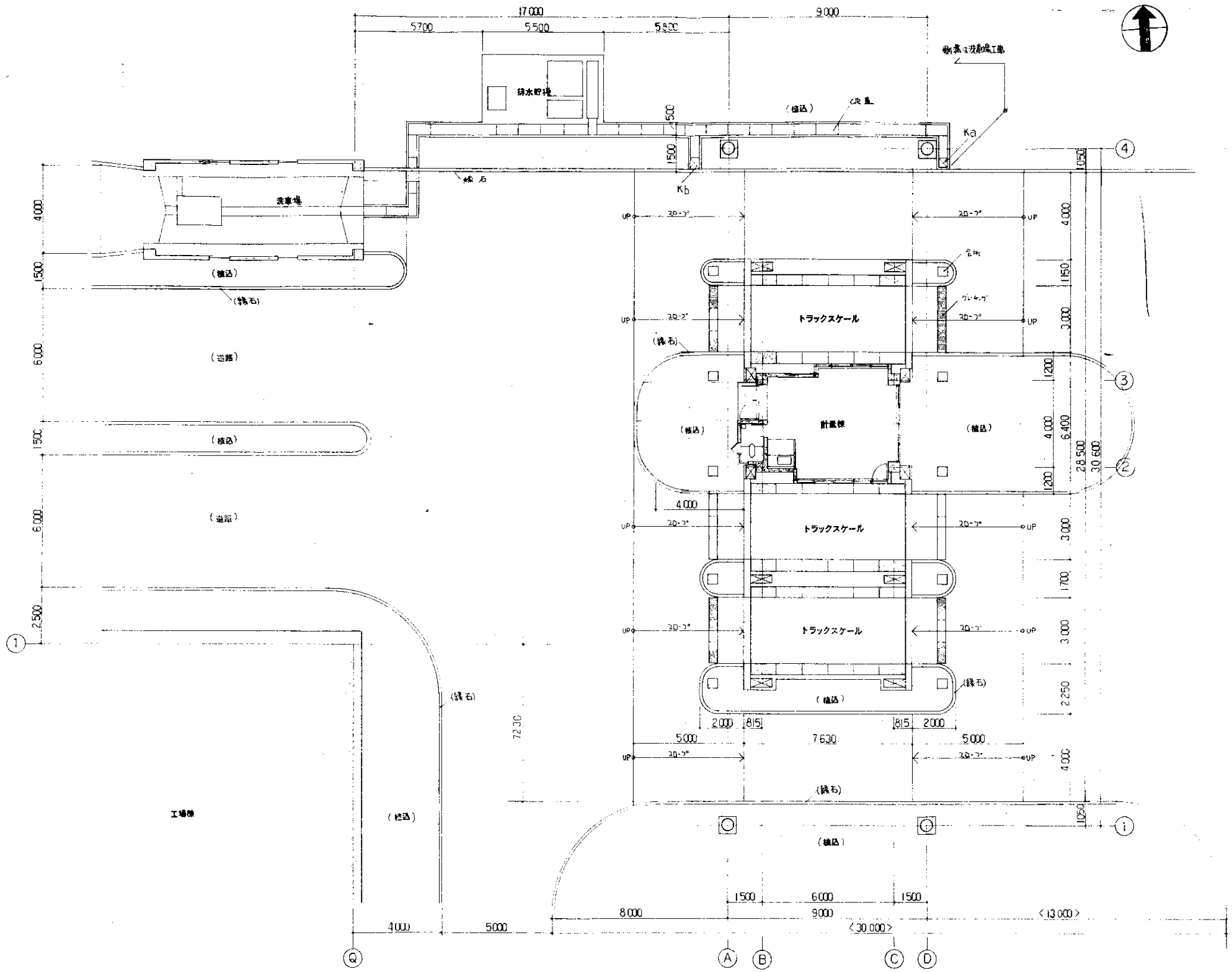

配置図 1:100

縮小図

特記事項

1. ( ) は別金工事とする。
2. < > 寸法は外構工事(別金工事)図面を参照のこと

計量棟	[redacted]
配置図	縮尺 1:100 [redacted]

建築概要

構造	大屋根 S造　計量棟 RC造	軒高さ	大屋根 GL+6,450(ﾒﾔﾈ)　計量棟 GL+3,950
建築面積	453.47 M² (大屋根)	最高高さ	大屋根 GL+6,700　計量棟 GL+4,350
床面積	31.81 M² (計量棟)　453.47 M² (大屋根)		

外部仕上表		内部仕上表						
大屋根	折板 (焼ぎ鉄板 t=0.8)	室名	床	巾木	腰	壁	天井	備考
屋根	防水A	計量室	VAT ⑦Z	ビニル巾木 H=100	—	EP(内部) AEP	岩綿吸音板20t	
外壁	コンクリート打放し(ﾓﾙﾀﾙ)吹付A	便所	磁器質75角タイル	—	—	磁器質100角タイル	同上	
ポーチ	磁器質 100角タイル (特記：下階タイル100角)							

建具表

符号	名称	W	H	額見込	数量	金物	ガラス	塗装	備考
AD-1	片開き鋼製扉	1620	2280	100	1	FHシリンダー錠 押棒 ドアスコープ	型板 ⑦5	着色	ランマ アルミパネル組立品と同仕様
AW-1	連窓(1)(2) 可動窓付	3315	750	1300	3,000	クレセント	同上	同上	
AW-1'	連窓(3)(4) 可動窓付	3550	500	1300	1				
AW-2	はめ殺付引違い窓	3540	1300	70	1	同上	同上	同上	
AW-3	はめ殺付角窓	1320	700	70	1	T番 アームストッパー 錠付ハンドル	型板 ⑦4	同上	
WD-1	片開き扉 (ガラス付)	600	2000	35	1	T番 レバーハンドル 表示ランプ 戸当	型板 ⑦7	—	メラミン化粧合板フラッシュ

(注) 1. 建具廻りの外面はポリウレタン系コーキングとする。
2. W×Hの各部寸法は躯体図参照のこと。
3. AD-1 枠材はコニオン(TG500B)又は同等品以上とする。
4. アルミ建具は電解着色仕上とする。

凡例　FH：フロアヒンジ(トップピンタイプ付)
T番：ステンレス製(SUS304)

A	31.81
V	7.82
S	11.1

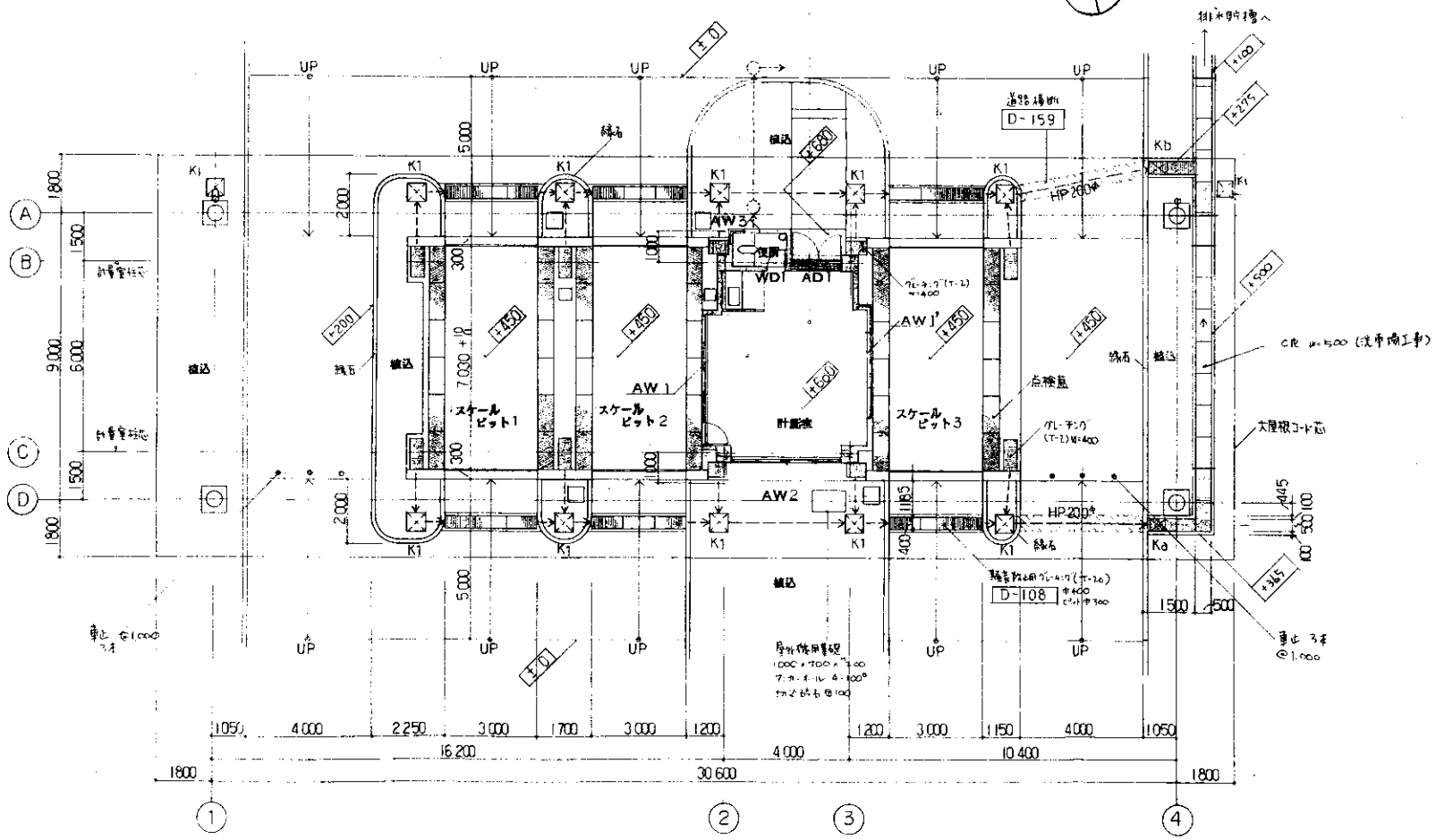

平面図　1:100

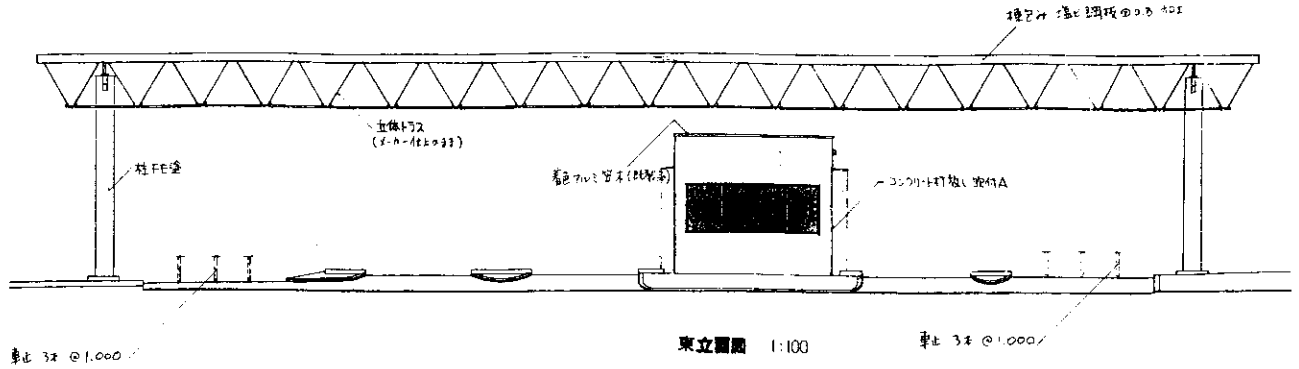

東立面図　1:100

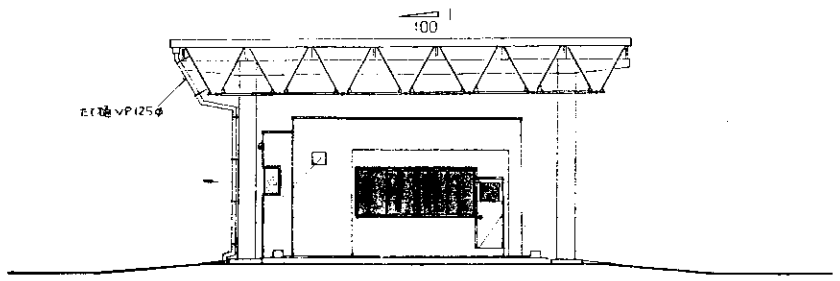

南立面図　1:100

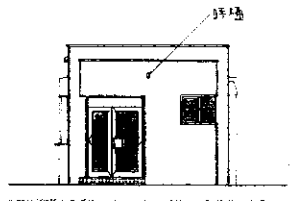

西立面図　1:100

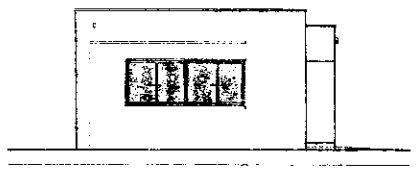

北立面図　1:100

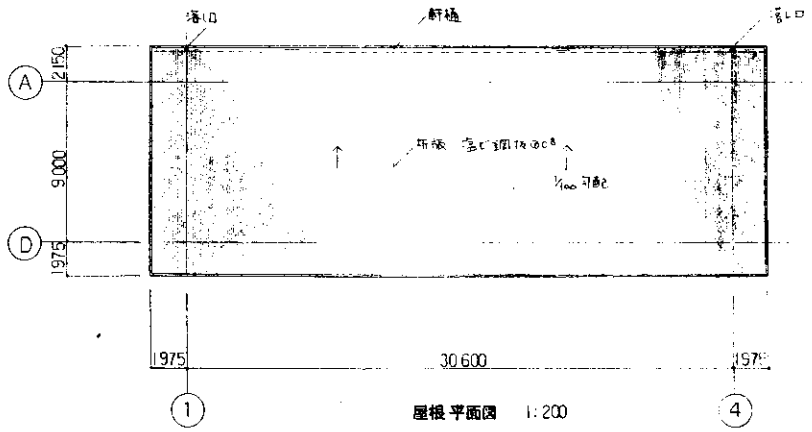

屋根平面図　1:200

縮小図

特記事項
1. 図中 Ka, Kb 記号は [redacted]
2. 縁石、植込は別途事
3. 車止め(鋼製)「パロカー」又は KS-10型」又は同等品以上とする
4. 特記なき排水管は VP100φ, 勾配 1/100 確保とする。管径は現場決定とする
5. 雨水竪樋 K1は D-158A 参照。但し大屋根側 K1竪樋 2カ所は たて樋 穴明のこと

計量棟	[redacted]
建築概要　平面図　立面図	縮 1:200 / 縮 1:100
	[redacted]

建築概要	
建築面積	41.71 M² (4.39 x 9.5)
床面積	41.71 M²
高さ	最高軒高さ GL+5,120　軒高さ GL+4,820(水上)
外部仕上	外壁: コンクリート打放し(防水剤含む)A　屋根: 防水 A
内部仕上	床: コンクリート打放し(防水剤含む)　天井: コンクリート打放し

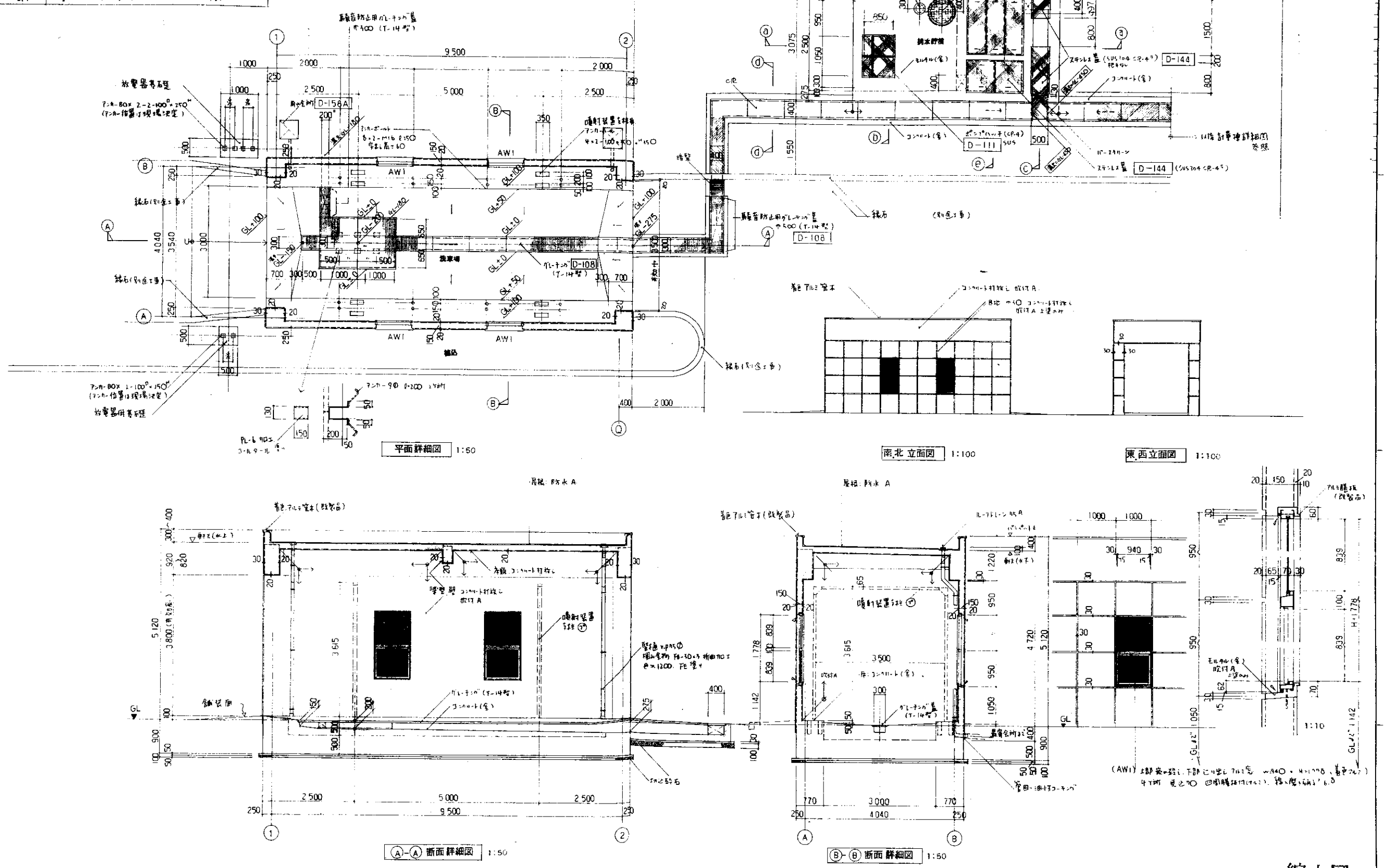

特記事項

1. 建具周り、掃み金物周りは ポリサルファイド系コーキングとする。
2. 図中Ⓣは プラント工事とする。

[redacted]

浴室場	
立面図	
平面詳細図　断面詳細図	
縮尺	1:10 / 1:50 / 1:100
図番	[redacted]

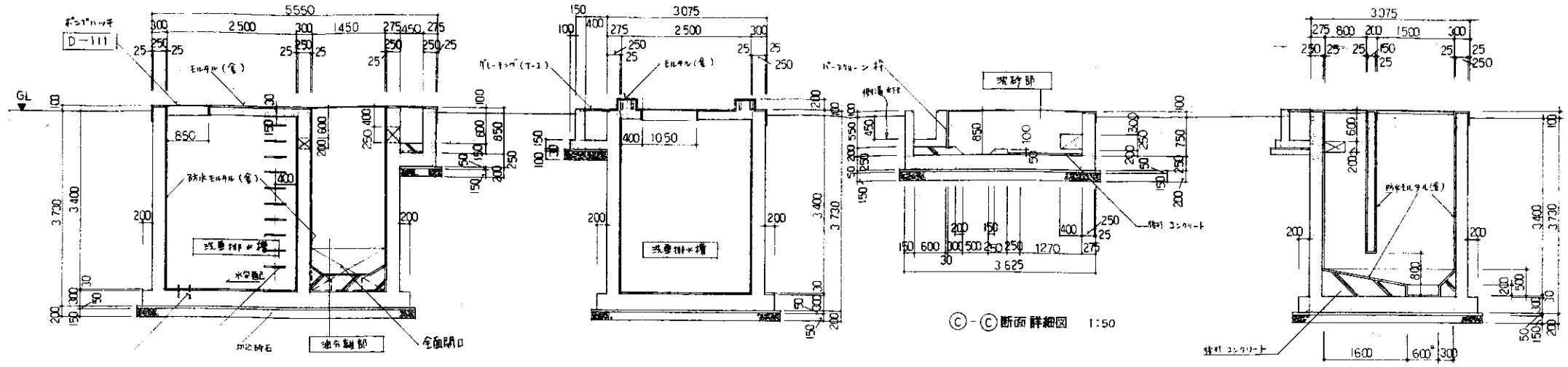

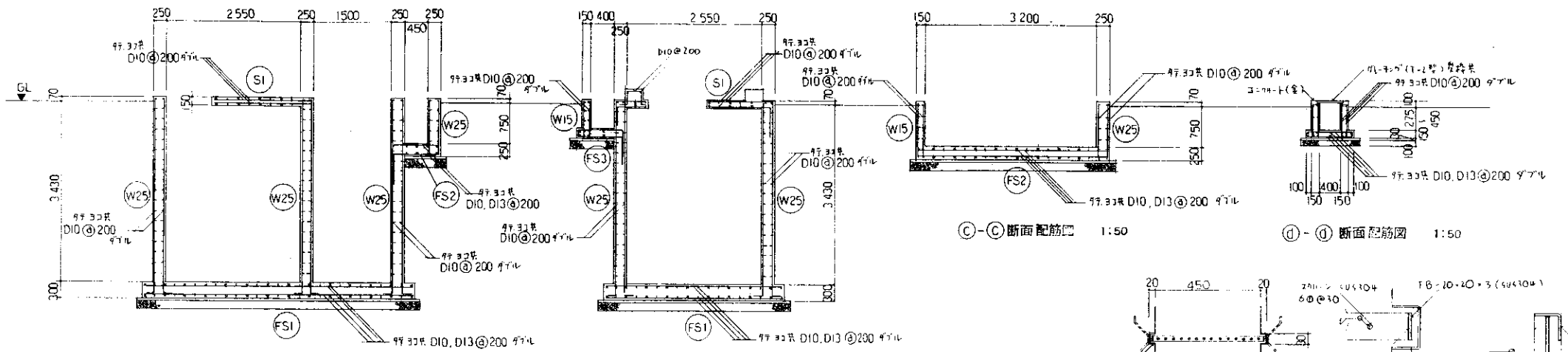

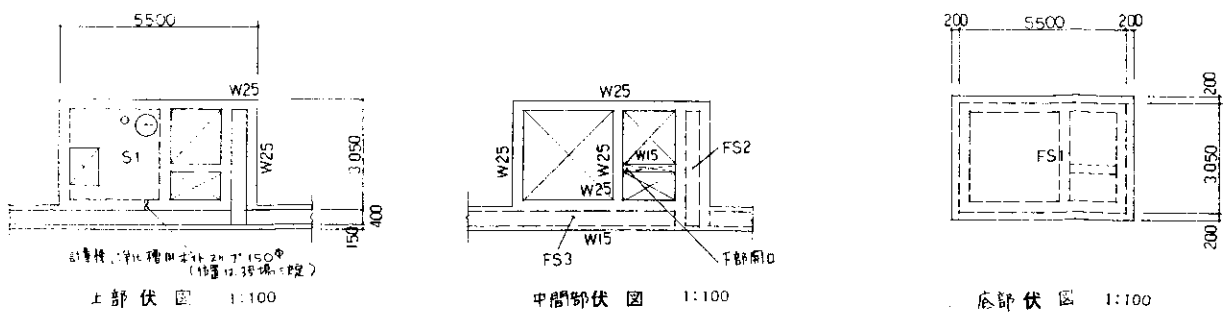

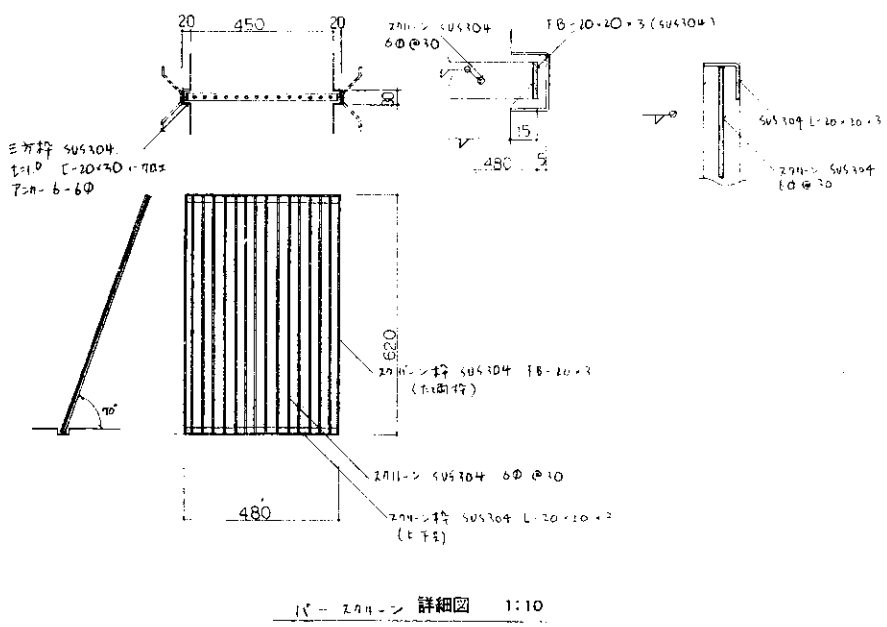

床版リスト

記号	厚さ	位置	短辺方向 端部	短辺方向 中央	長辺方向 端部	長辺方向 中央
S1	150	上端筋	D10 @ 200		D10 @ 200	
		下端筋	D10 @ 200		D10 @ 200	
FS1	300	上端筋	D10, D13 @ 200		D10, D13 @ 200	
		下端筋	D10, D13 @ 200		D10, D13 @ 200	
FS2	250	上端筋	D10, D13 @ 200		D10, D13 @ 200	
		下端筋	D10, D13 @ 200		D10, D13 @ 200	
FS3	150	上端筋	D10, D13 @ 200		D10, D13 @ 200	
		下端筋	D10, D13 @ 200		D10, D13 @ 200	

壁リスト

記号	壁厚	主筋
W25	250	ﾀﾃ ﾖｺ共 D10 @ 200 ﾀﾞﾌﾞﾙ
W20	200	ﾀﾃ ﾖｺ共 D10 @ 200 ﾀﾞﾌﾞﾙ
W15	150	ﾀﾃ ﾖｺ共 D10 @ 200 ﾀﾞﾌﾞﾙ

縮小図

工事名	[redacted]
給水設備	
断面詳細図 断面配筋図	縮尺 1:10 1:50 1:100

4. 水中井戸ポンプ据付

さく井構造図　　1/1000

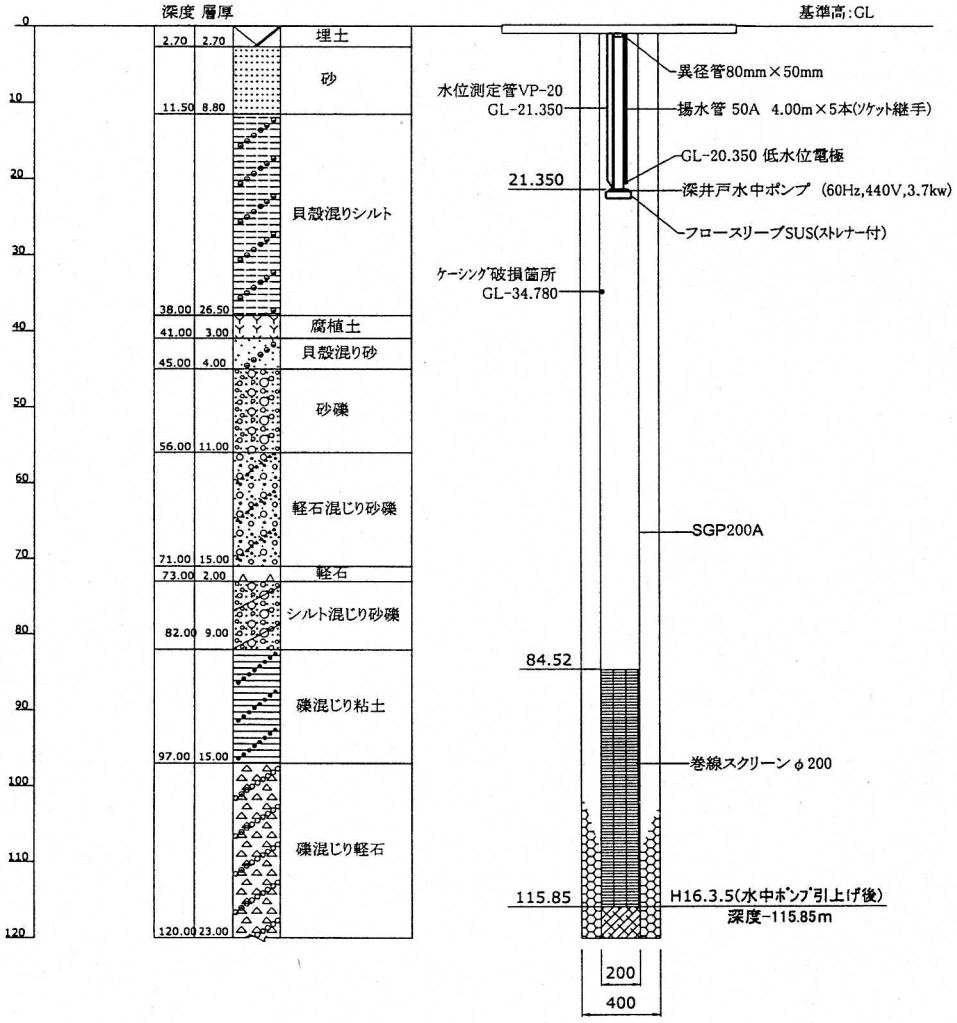

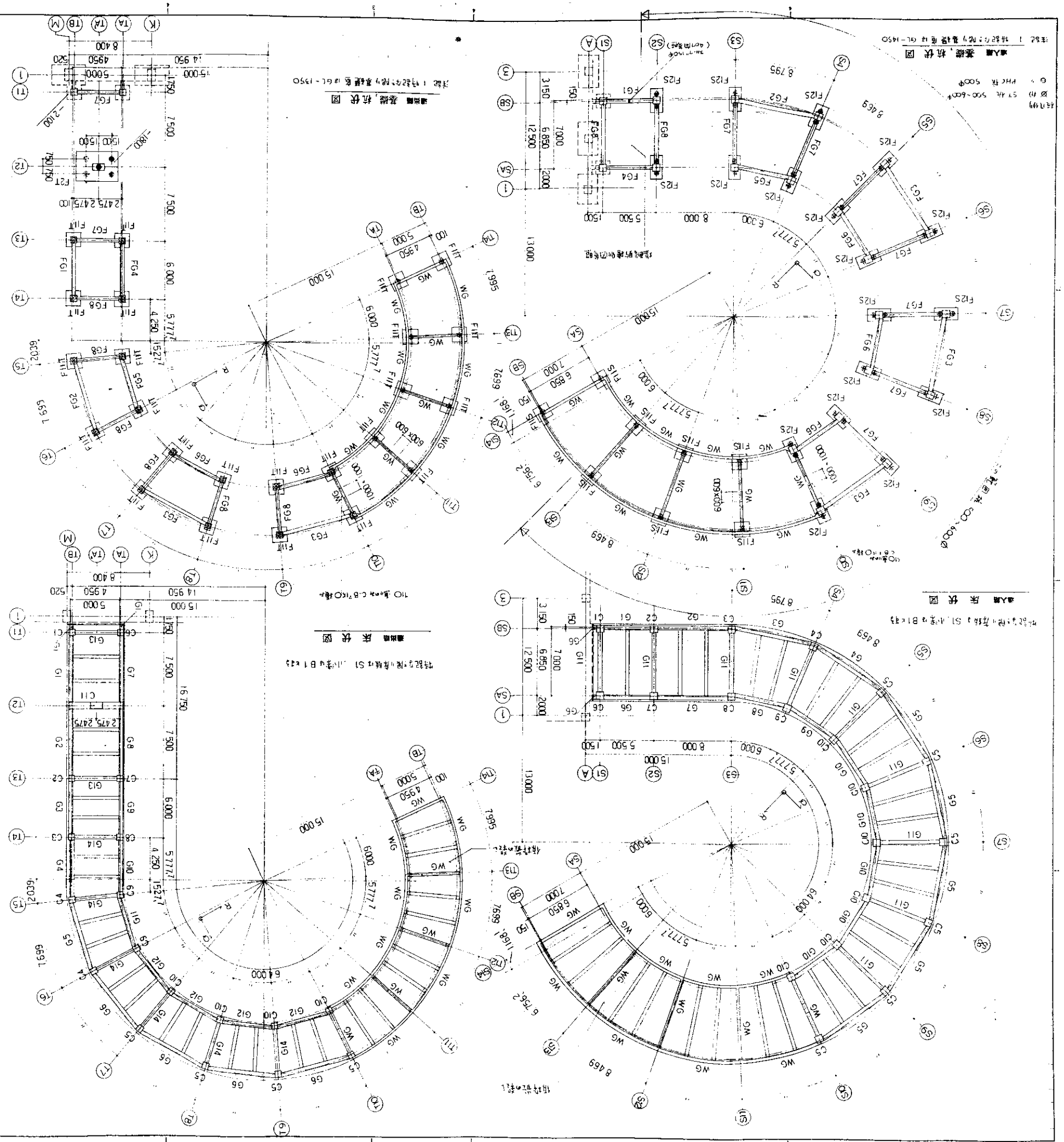
縮小図
熊本市殺菌所
A03
基礎 杭伏図
1:200

注記事項
1. ▶ は天井迄立ち上げ
2. 梁肩レベル 500 ㎜ 下がり

基礎伏図 1:100

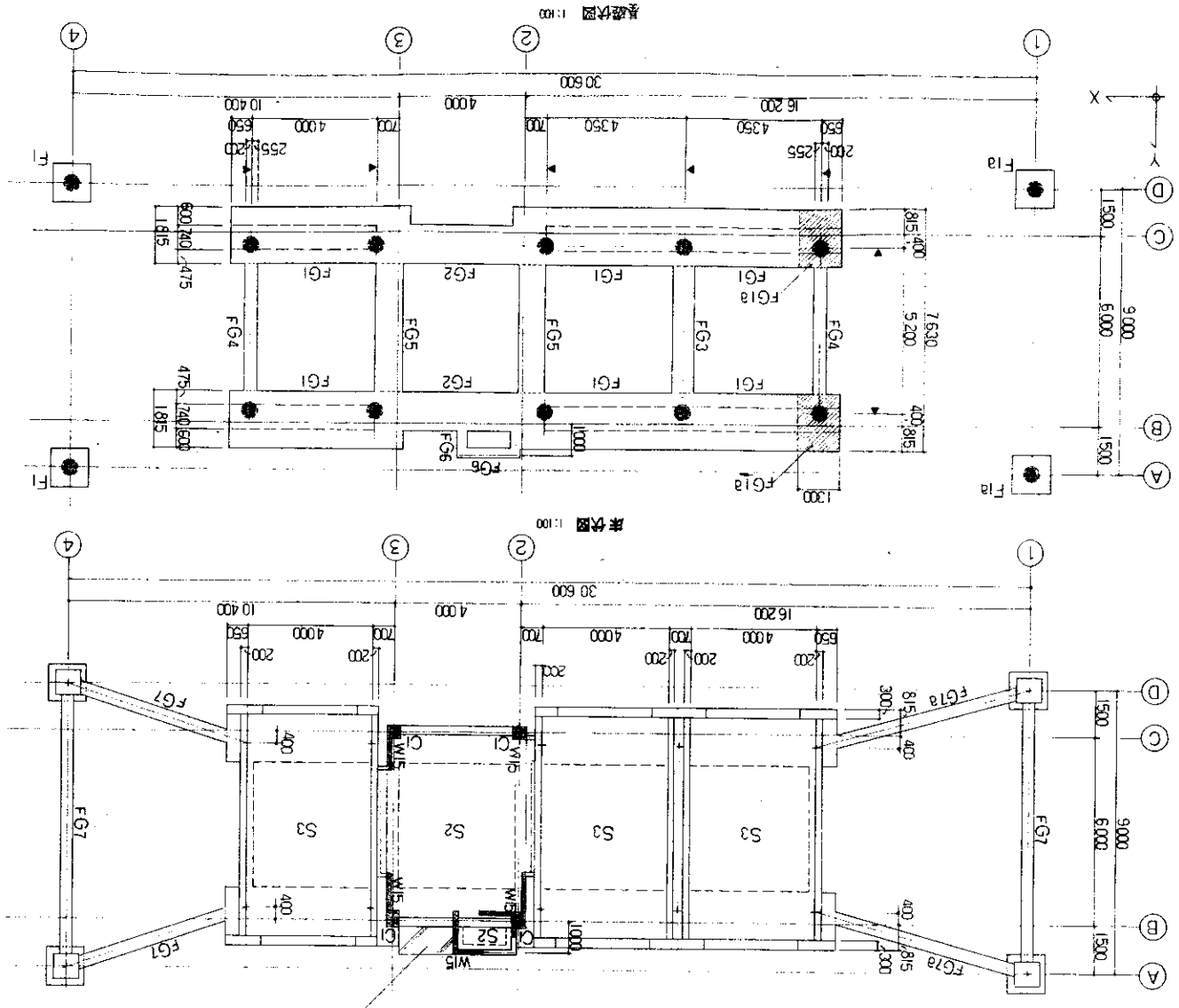

屋根伏図 1:100

2階伏図 1:100

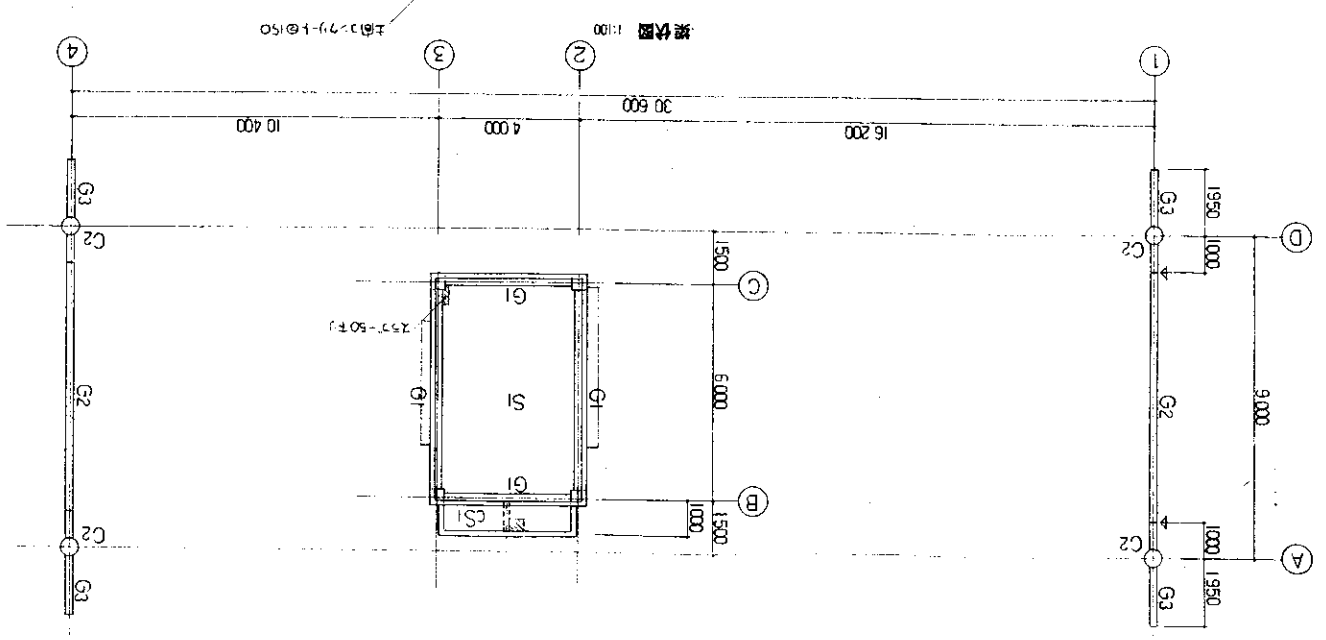

柱リスト 1:50

記号	B x D	主筋	HP
C1	450 x 450	8 - D19	D10 @ 100
C2	—		φ500 x 9

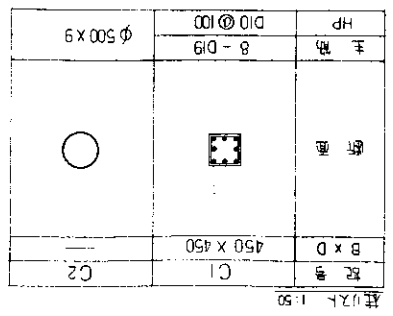

梁リスト 1:50

記号	B x D	断面	上端筋	下端筋	ST
G1	300 x 500		3 - D19	3 - D19	D10 @ 200
G2	—		H-400 x 200 x 8 x 13		H-400 x 200 x 9 x 16
G3	—				

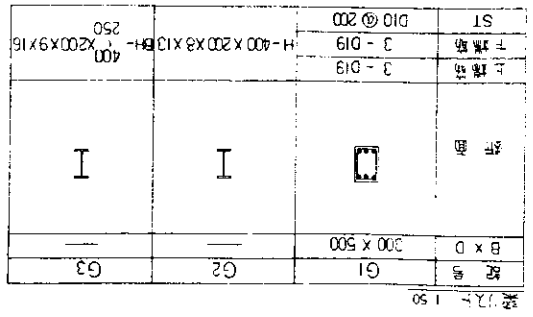

スラブリスト

記号	厚さ	上端筋	下端筋	長辺	短辺
S1	150	D10 @ 200	D10 @ 250	D10 @ 250	D10 @ 200
S2	150	D13 @ 150	D13 @ 200	D13 @ 250	D13 @ 200
S3	200	D13 @ 200	D13 @ 250	D13 @ 250	D13 @ 250
CS1	160~150	D13 @ 400	D13 @ 200	D10 @ 250	D10 @ 250

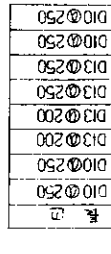

壁リスト 1:50

記号	W15	1F スパンル
断面		
縦筋	D10 @ 150	D10 @ 150
横筋	D10 @ 150	D10 @ 150

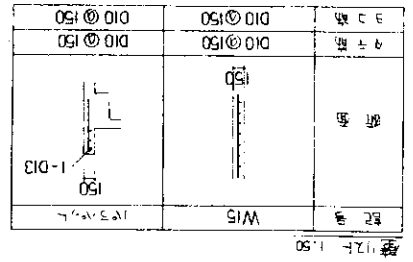

中央大会議室梁リスト 1:50

記号	FG1	FG2	FG3
B x D	1815 x 600	1225 x 600	700 x 600
上端筋	9 - D19	8 - D19	5 - D19
下端筋	9 - D19	8 - D19	5 - D19
SP	4 - D13 @ 200	4 - D13 @ 200	D13 @ 200

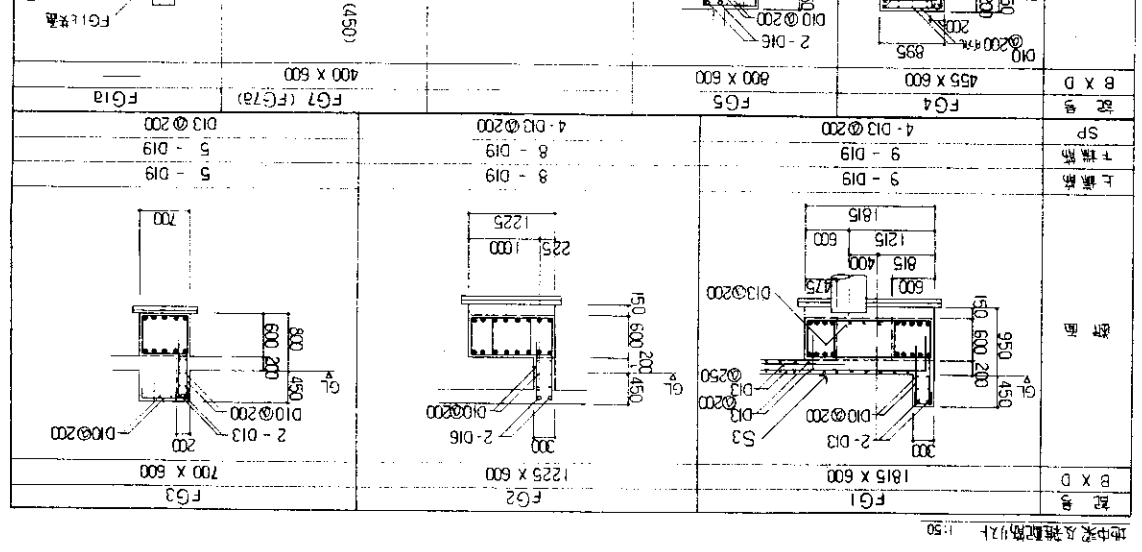

記号	FG4	FG5	FG7 (FG7a)	FG1a
B x D	455 x 600	800 x 600	400 x 600	—
上端筋	4 - D19	5 - D19	4 - D19	4 - D19
下端筋	4 - D19	5 - D19	4 - D19	4 - D19
SP	D13 @ 200	D13 @ 150	D13 @ 200	D13 @ 200

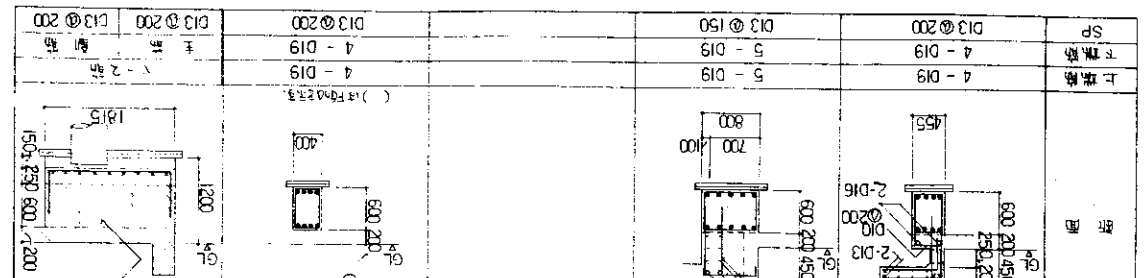

FL(FG1)基礎詳細図 1:50

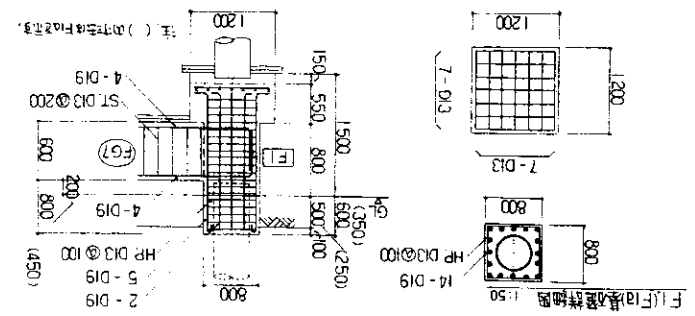

注 ( ) の寸法は FG2 を示す。

縮小図

建築名称	仙北市役所庁舎
工事名称	仙北市庁舎耐震改修工事
図面名称	伏図 ﾌｾﾞﾝ
縮尺	1:100 / 1:50
図番	S05