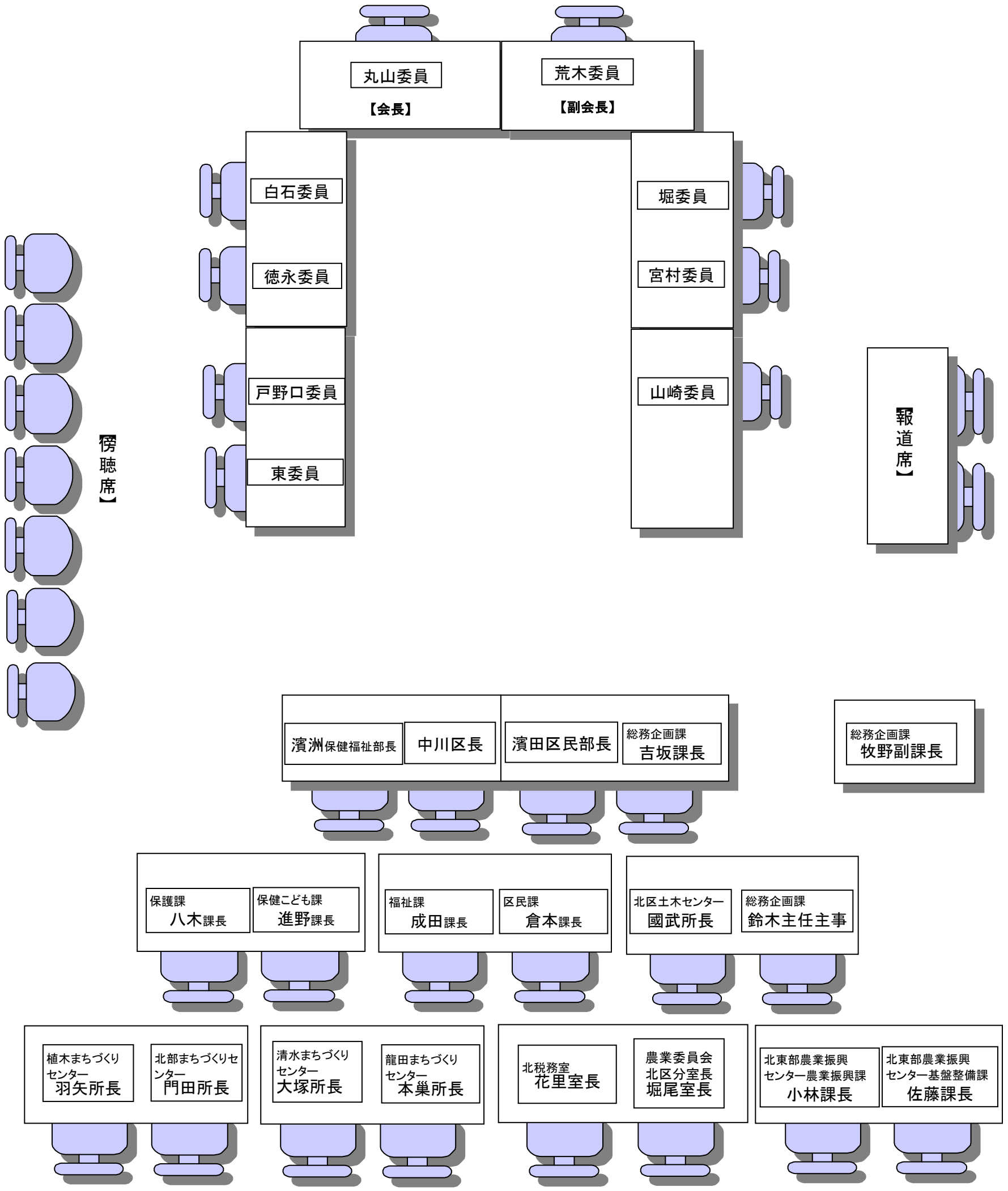北区まちづくり懇話会　席次表